MEC DIESEL

Catalogo ricambi / Spare parts catalogue
MERCEDES-BENZ VITO / SPRINTER 2.2 CDI 16V
OM 651

www.dubhegroup.com

sales@dubhegroup.com
export@dubhegroup.com

Motori Alleggeriti
Shortblock

DUBHE REF.	**80591**
OE Ref.	
Descrizione *Description*	SPRINTER 2.2 CDI 16V - OM 651 - RWD
Technical notes	Albero motore 4 contrappesi *4-counterweight crankshaft*
	Pistone, vaschetta 49,4 senza boccola *Piston, 49,4 mm bowl, without pin bush*
	Versione basamento con foro valvola pressione olio *Crankcase version with oil pressure valve bore*
	Per pompa olio A6511802801 *For oil pump A6511802801*

Motori Alleggeriti
Shortblock

DUBHE REF.	**80592**
OE Ref.	
Descrizione *Description*	SPRINTER 2.2 CDI 16V - OM 651 - RWD
Technical notes	Albero motore 4 contrappesi *4-counterweight crankshaft*
	Pistone, vaschetta 49,4 con boccola *Piston, 49,4 mm bowl, with pin bush*
	Versione basamento con foro valvola pressione olio *Crankcase version with oil pressure valve bore*
	Per pompa olio A6511802801 *For oil pump A6511802801*

*I riferimenti e le immagini sono riporati unicamente a titolo informativo / *The OE references and the pictures are for illustrative purpose.

Motori Alleggeriti
Shortblock

DUBHE REF.	**80593**
OE Ref.	
Descrizione *Description*	SPRINTER 2.2 CDI 16V - OM 651 - RWD
Technical notes	Albero motore 8 contrappesi *8-counterweight crankshaft*
	Pistone, vaschetta 49,4 senza boccola *Piston, 49,4 mm bowl, without pin bush*
	Versione basamento con foro valvola pressione olio *Crankcase version with oil pressure valve bore*
	Per pompa olio A6511802801 *For oil pump A6511802801*

Motori Alleggeriti
Shortblock

DUBHE REF.	**80590**
OE Ref.	
Descrizione *Description*	SPRINTER 2.2 CDI 16V - OM 651 - RWD
Technical notes	Albero motore 8 contrappesi *8-counterweight crankshaft*
	Pistone, vaschetta 49,4 con boccola *Piston, 49,4 mm bowl, with pin bush*
	Versione basamento con foro valvola pressione olio *Crankcase version with oil pressure valve bore*
	Per pompa olio A6511802801 *For oil pump A6511802801*

*I riferimenti e le immagini sono riporati unicamente a titolo informativo / *The OE references and the pictures are for illustrative purpose.

Monoblocco
Crankcase

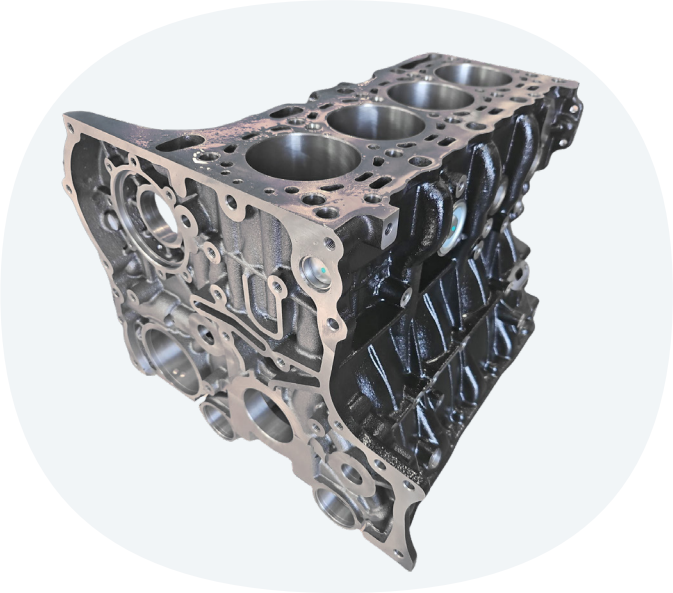

DUBHE REF.	**31651**
OE Ref.	
Descrizione *Description*	SPRINTER 2.2 CDI - OM 651 - RWD
Technical notes	Versione basamento con foro valvola pressione olio *Crankcase version with oil pressure valve bore*
	Per pompa olio A6511802801 *For oil pump A6511802801*
	Alloggiamento spallamento nel secondo collo *2nd main journal thrust seat*

*I riferimenti e le immagini sono riporati unicamente a titolo informativo / *The OE references and the pictures are for illustrative purpose.

Testata
Cylinder Head

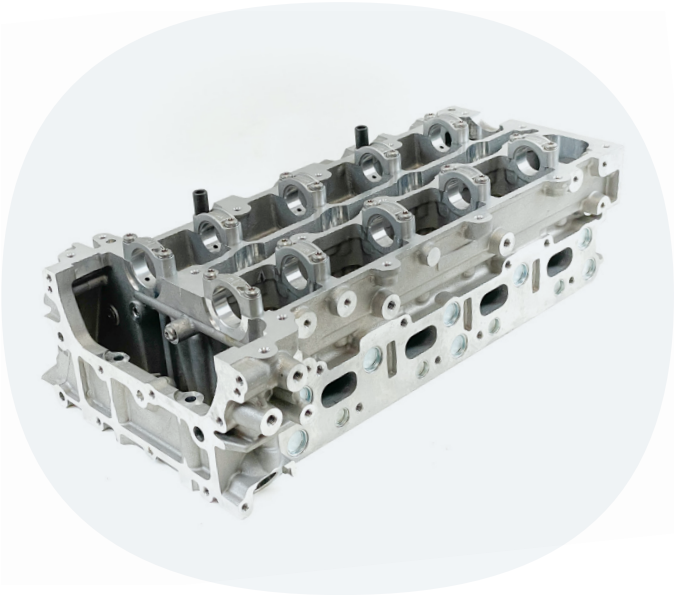

DUBHE REF.	**101650**
OE Ref.	A6510101120
Descrizione *Description*	VITO/SPRINTER 2.2 CDI 16V - OM 651
Technical notes	Senza valvole *Without valves*

Testata
Cylinder Head

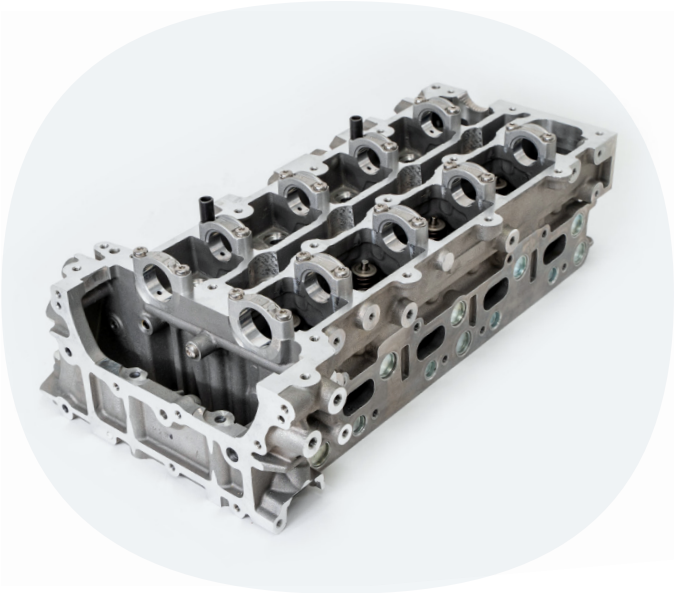

DUBHE REF.	**101652**
OE Ref.	A6510101120
Descrizione *Description*	VITO/SPRINTER 2.2 CDI 16V - OM 651
Technical notes	Con valvole *With valves*

*I riferimenti e le immagini sono riporati unicamente a titolo informativo / *The OE references and the pictures are for illustrative purpose.

Kit guarnizioni, Testata
Gasket Set, cylinder head

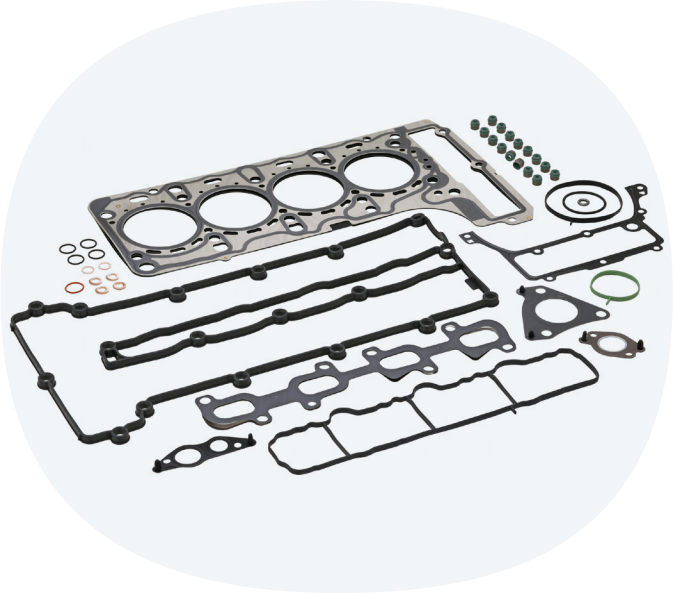

DUBHE REF.	**T800404**
OE Ref.	906.380
Descrizione *Description*	VITO/SPRINTER 2.2 CDI 16V - OM 651

Copritestata
Cylinder Head Cover

DUBHE REF.	**272090M**
OE Ref.	A6510100830
Descrizione *Description*	VITO/SPRINTER 2.2 CDI 16V - OM 651

*I riferimenti e le immagini sono riporati unicamente a titolo informativo / *The OE references and the pictures are for illustrative purpose.

Guarnizione, Copritestata
Gasket, cylinder head cover

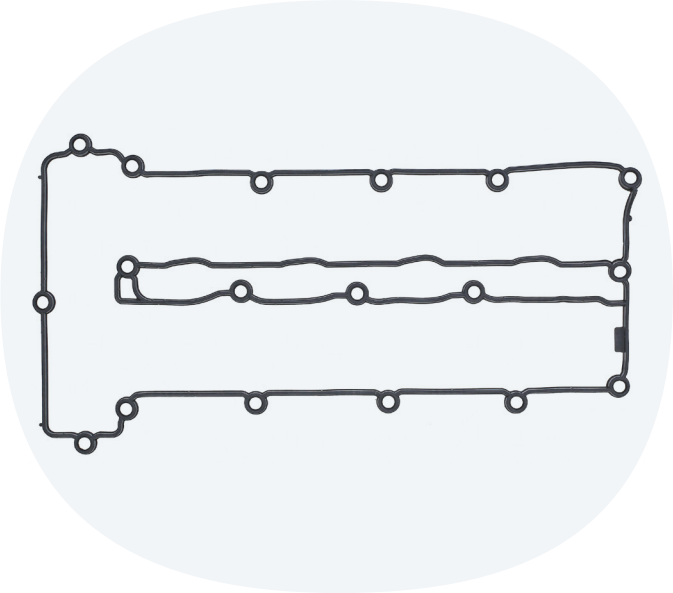

DUBHE REF.	**920006**
OE Ref.	A6510160021
Descrizione *Description*	VITO/SPRINTER 2.2 CDI 16V - OM 651

*I riferimenti e le immagini sono riporati unicamente a titolo informativo / *The OE references and the pictures are for illustrative purpose.

Testata
Cylinder Head

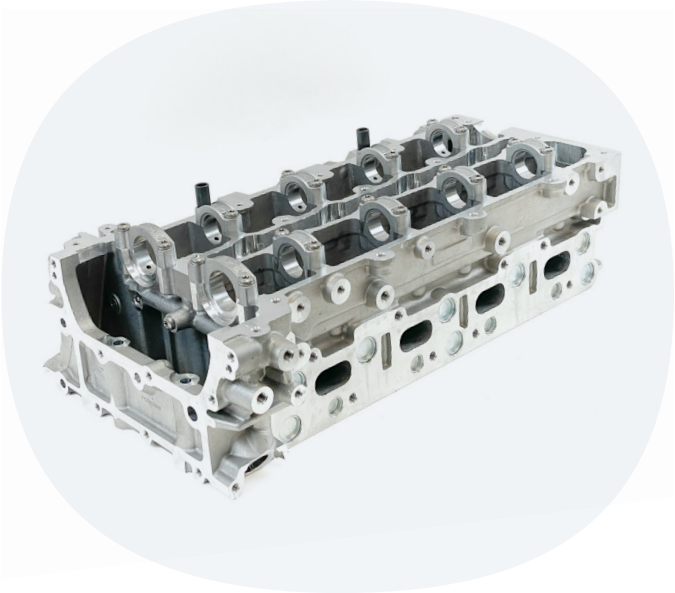

DUBHE REF.	**101655M**
OE Ref.	A6510103220
Descrizione *Description*	VITO/SPRINTER 2.2 CDI 16V - OM 651
Technical notes	Senza valvole *Without valves*

Testata
Cylinder Head

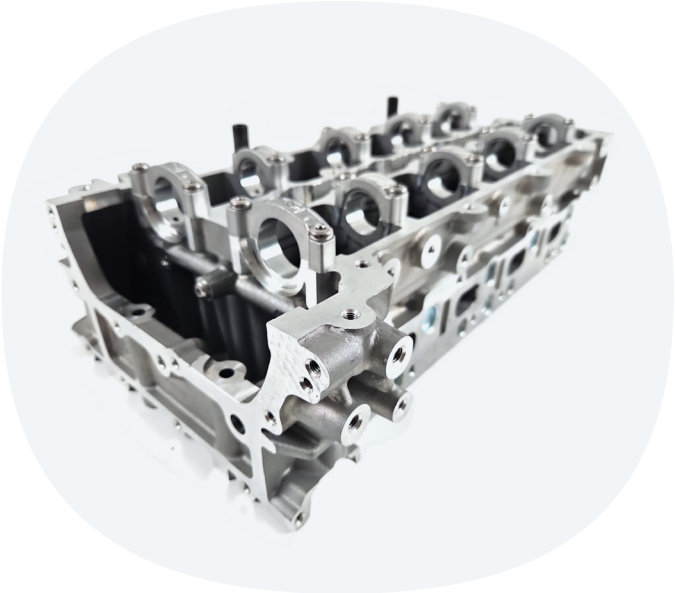

DUBHE REF.	**101657**
OE Ref.	A6510103220
Descrizione *Description*	VITO/SPRINTER 2.2 CDI 16V - OM 651
Technical notes	Con valvole *With valves*

*I riferimenti e le immagini sono riporati unicamente a titolo informativo / *The OE references and the pictures are for illustrative purpose.

Kit guarnizioni, Testata
Gasket Set, cylinder head

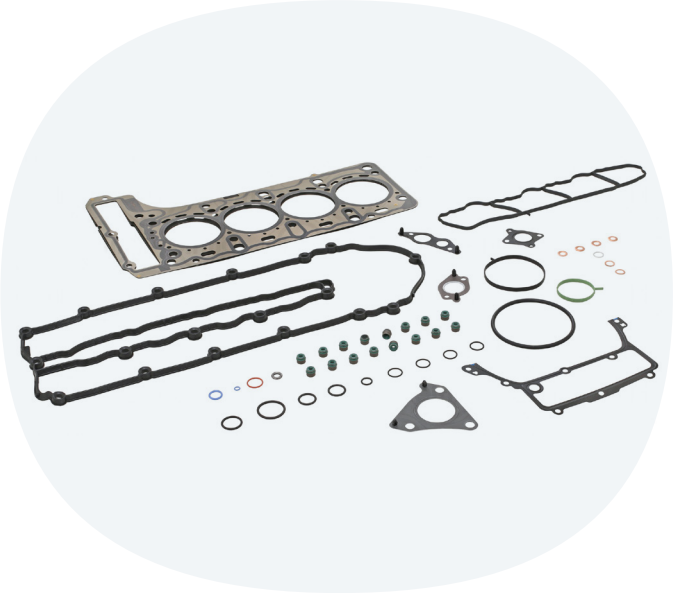

DUBHE REF.	**T8000212**
OE Ref.	456.210
Descrizione *Description*	VITO/SPRINTER 2.2 CDI 16V - OM 651

Kit guarnizioni, Testata
Gasket Set, cylinder head

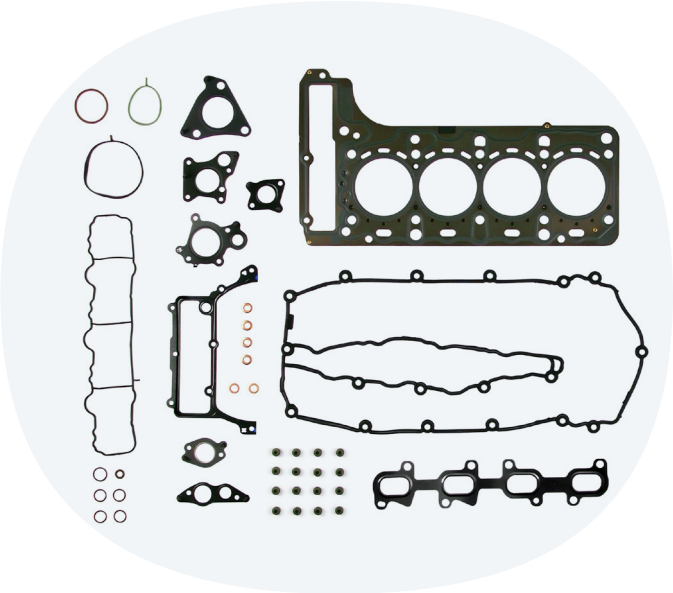

DUBHE REF.	**LEM86020.12**
OE Ref.	6510160500/K
Descrizione *Description*	VITO/SPRINTER 2.2 CDI 16V - OM 651

*I riferimenti e le immagini sono riporati unicamente a titolo informativo / *The OE references and the pictures are for illustrative purpose.

Copritestata
Cylinder Head Cover

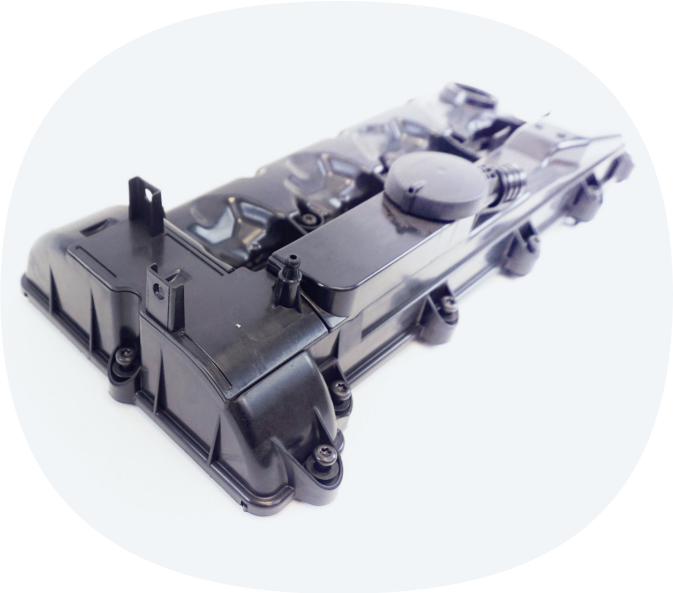

DUBHE REF.	**272080M**
OE Ref.	A6510108918
Descrizione *Description*	VITO/SPRINTER 2.2 CDI 16V - OM 651

Guarnizione, Copritestata
Gasket, cylinder head cover

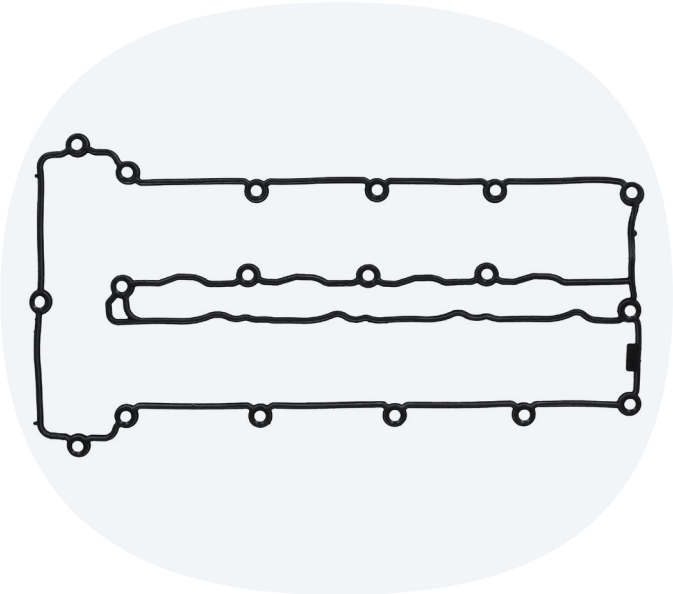

DUBHE REF.	**920581**
OE Ref.	A6510160321
Descrizione *Description*	VITO/SPRINTER 2.2 CDI 16V - OM 651

*I riferimenti e le immagini sono riporati unicamente a titolo informativo / *The OE references and the pictures are for illustrative purpose.

Kit guarnizioni, Monoblocco
Gasket Set, crank case

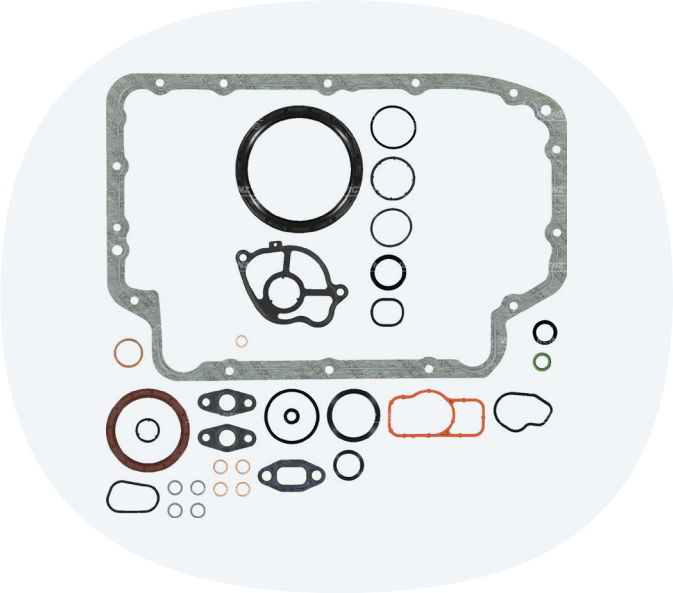

DUBHE REF.	**SC890101**
OE Ref.	08-40443-02
Descrizione *Description*	VITO/SPRINTER 2.2 CDI 16V - OM 651

Guarnizione, Testata
Gasket, cylinder head

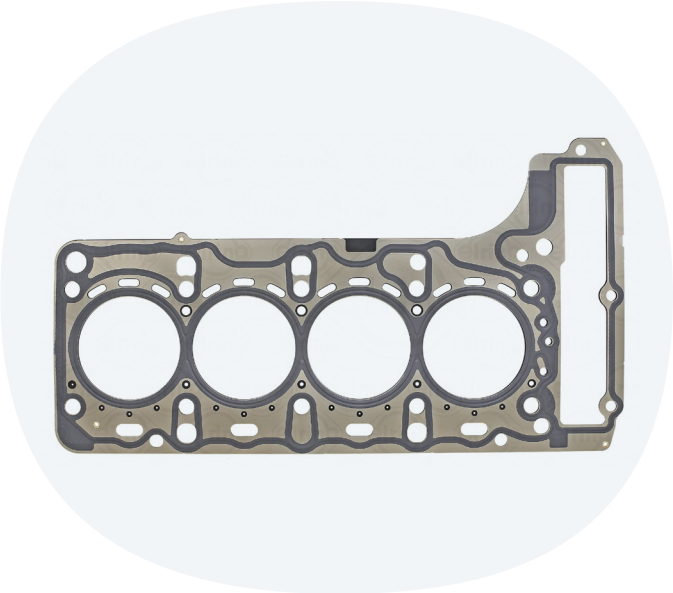

DUBHE REF.	**872863**
OE Ref.	A6510160220
Descrizione *Description*	VITO/SPRINTER 2.2 CDI 16V - OM 651
Technical notes	Spessore 1,35 *Thickness 1,35*

*I riferimenti e le immagini sono riportati unicamente a titolo informativo / *The OE references and the pictures are for illustrative purpose.

Guarnizione, Testata
Gasket, cylinder head

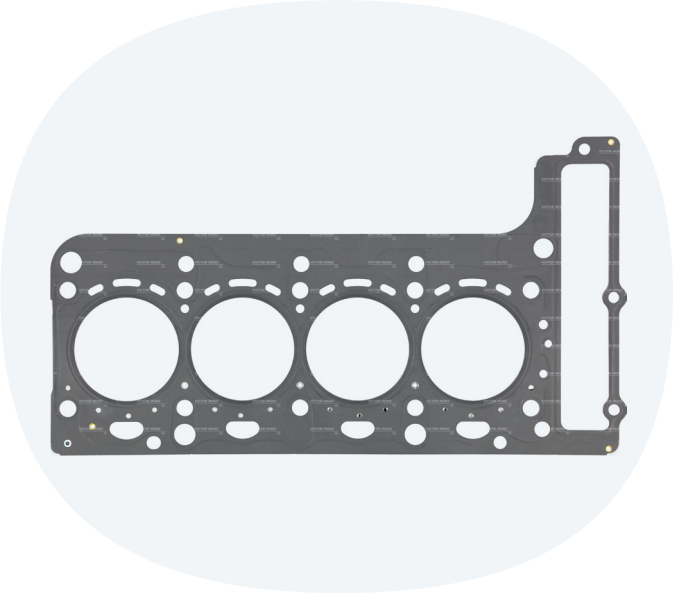

DUBHE REF.	**874733**
OE Ref.	A6510160800
Descrizione *Description*	VITO/SPRINTER 2.2 CDI 16V - OM 651
Technical notes	Spessore 1,55 *Thickness 1,55*

Kit bulloni testata
Bolt Kit, cylinder head

DUBHE REF.	**481550**
OE Ref.	A6510160469
Descrizione *Description*	VITO/SPRINTER 2.2 CDI 16V - OM 651
Technical notes	M12-1,5 x 226 - (10x)

*I riferimenti e le immagini sono riporati unicamente a titolo informativo / *The OE references and the pictures are for illustrative purpose.

Punteria
Tappet

DUBHE REF.	**221860M**
OE Ref.	A6510500080
Descrizione *Description*	VITO/SPRINTER 2.2 CDI 16V - OM 651

Leva di traino, Controllo motore
Finger Follower, engine timing

DUBHE REF.	**170730M**
OE Ref.	A6510500033
Descrizione *Description*	VITO/SPRINTER 2.2 CDI 16V - OM 651

*I riferimenti e le immagini sono riporati unicamente a titolo informativo / *The OE references and the pictures are for illustrative purpose.

Valvola di aspirazione
Inlet Valve

DUBHE REF.	**827280**
OE Ref.	A6510530101
Descrizione *Description*	VITO/SPRINTER 2.2 CDI 16V - OM 651
Technical notes	28.5 x 6 x 108.8 - 45°

Valvola di scarico
Outlet valve

DUBHE REF.	**827285**
OE Ref.	A6510500127
Descrizione *Description*	VITO/SPRINTER 2.2 CDI 16V - OM 651
Technical notes	24.6 x 6 x 109.2 - 45°

*I riferimenti e le immagini sono riporati unicamente a titolo informativo / *The OE references and the pictures are for illustrative purpose.

Albero a camme
Camshaft

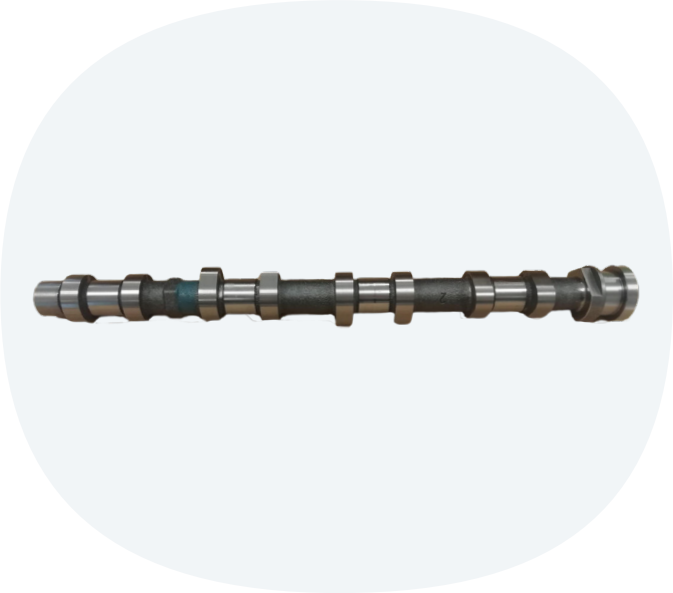

DUBHE REF.	**22370**
OE Ref.	A6510500001
Descrizione *Description*	VITO/SPRINTER 2.2 CDI 16V - OM 651
Technical notes	Aspirazione *Inlet*
	Con vite A0029905103 *With screw A0029905103*

Albero a camme
Camshaft

DUBHE REF.	**22375**
OE Ref.	A6510500101
Descrizione *Description*	VITO/SPRINTER 2.2 CDI 16V - OM 651
Technical notes	Scarico *Exhaust*
	Con vite A0029905103 *With screw A0029905103*

*I riferimenti e le immagini sono riporati unicamente a titolo informativo / *The OE references and the pictures are for illustrative purpose.

Kit catena distribuzione
Timing Chain Kit

DUBHE REF.	**385305M**
OE Ref.	A0009933502
Descrizione *Description*	VITO/SPRINTER 2.2 CDI 16V - OM 651

Kit catena distribuzione
Timing Chain Kit

DUBHE REF.	**385748M**
OE Ref.	A0009938276
Descrizione *Description*	VITO/SPRINTER 2.2 CDI 16V - OM 651

*I riferimenti e le immagini sono riporati unicamente a titolo informativo / *The OE references and the pictures are for illustrative purpose.

Kit rettifica motore
Engine overhauling kit

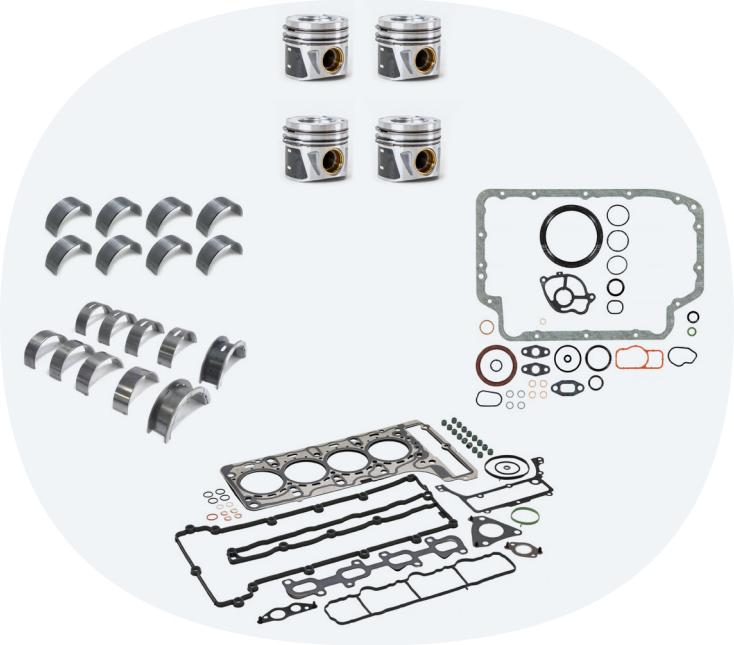

WITHOUT VALVES

Ø 83 MM

DUBHE REF.	**785920**
Descrizione *Description*	***Kit rettifica motore - Engine overhauling kit*** **VITO/SPRINTER 2.2 CDI 16V - OM 651** Camera di combustione 49,4 mm / *49,4 mm combustion bowl diameter* Pistone con boccola e canale raffreddamento / *Piston with pin bush and oil cooling gallery*

785920 Senza valvole *Without valves*	855090	x4	Pistone	*Piston*
	841870M	x1	Kit bronzine di biella	*Conrod Bearing Set*
	T800404	x1	Kit guarnizioni, Testata	*Gasket Set, cylinder head*
	SC890101	x1	Kit guarnizioni, Monoblocco	*Gasket Set, crank case*
	844080M	x1	Kit cuscinetto albero a gomiti	*Crankshaft Bearing Set*

*I riferimenti e le immagini sono riporati unicamente a titolo informativo / *The OE references and the pictures are for illustrative purpose.

Kit rettifica motore
Engine overhauling kit

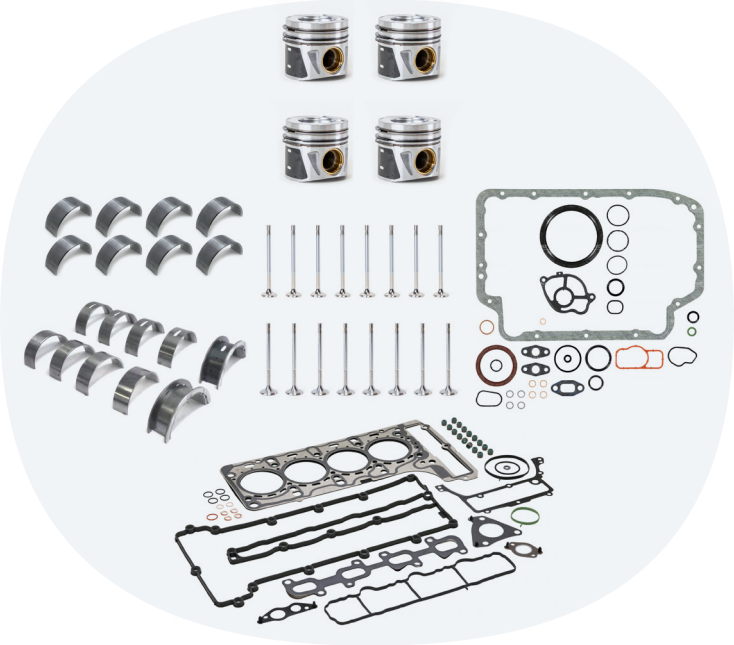

WITH VALVES

Ø 83 MM

DUBHE REF.	**785925**
Descrizione *Description*	***Kit rettifica motore - Engine overhauling kit*** **VITO/SPRINTER 2.2 CDI 16V - OM 651** Camera di combustione 49,4 mm / *49,4 mm combustion bowl diameter* Pistone con boccola e canale raffreddamento / *Piston with pin bush and oil cooling gallery*

785925 Con valvole *With valves*	855090	x4	Pistone	*Piston*
	841870M	x1	Kit bronzine di biella	*Conrod Bearing Set*
	T800404	x1	Kit guarnizioni, Testata	*Gasket Set, cylinder head*
	SC890101	x1	Kit guarnizioni, Monoblocco	*Gasket Set, crank case*
	827280	x8	Valvola di aspirazione	*Inlet Valve*
	827285	x8	Valvola di scarico	*Outlet valve*
	844080M	x1	Kit cuscinetto albero a gomiti	*Crankshaft Bearing Set*

*I riferimenti e le immagini sono riporati unicamente a titolo informativo / *The OE references and the pictures are for illustrative purpose.

Kit rettifica motore
Engine overhauling kit

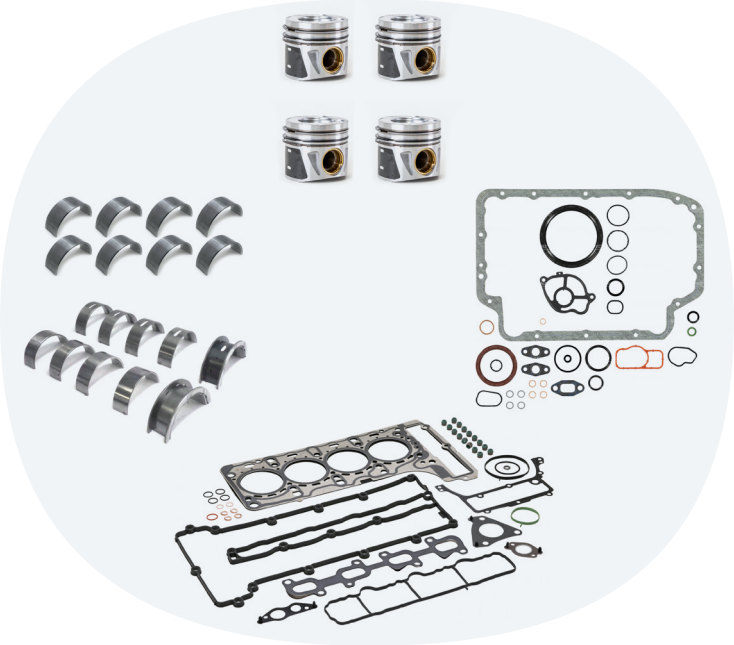

WITHOUT VALVES

Ø 83,25 MM

DUBHE REF.	**785930**
Descrizione *Description*	***Kit rettifica motore - Engine overhauling kit*** **VITO/SPRINTER 2.2 CDI 16V - OM 651** Camera di combustione 49,4 mm / *49,4 mm combustion bowl diameter* Pistone con boccola e canale raffreddamento / *Piston with pin bush and oil cooling gallery*

785930 Senza valvole *Without valves*	855092	x4	Pistone	*Piston*
	841870M	x1	Kit bronzine di biella	*Conrod Bearing Set*
	T800404	x1	Kit guarnizioni, Testata	*Gasket Set, cylinder head*
	SC890101	x1	Kit guarnizioni, Monoblocco	*Gasket Set, crank case*
	844080M	x1	Kit cuscinetto albero a gomiti	*Crankshaft Bearing Set*

*I riferimenti e le immagini sono riporati unicamente a titolo informativo / *The OE references and the pictures are for illustrative purpose.

Kit rettifica motore
Engine overhauling kit

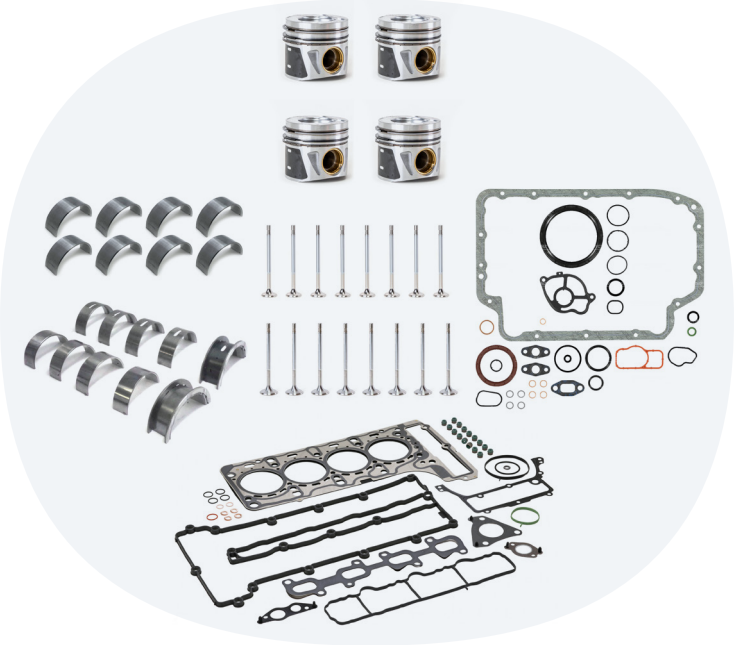

WITH VALVES

Ø 83,25 MM

DUBHE REF.	**785935**
Descrizione *Description*	***Kit rettifica motore - Engine overhauling kit*** **VITO/SPRINTER 2.2 CDI 16V - OM 651** Camera di combustione 49,4 mm / *49,4 mm combustion bowl diameter* Pistone con boccola e canale raffreddamento / *Piston with pin bush and oil cooling gallery*

785935 Con valvole *With valves*	855092	x4	Pistone	*Piston*
	841870M	x1	Kit bronzine di biella	*Conrod Bearing Set*
	T800404	x1	Kit guarnizioni, Testata	*Gasket Set, cylinder head*
	SC890101	x1	Kit guarnizioni, Monoblocco	*Gasket Set, crank case*
	827280	x8	Valvola di aspirazione	*Inlet Valve*
	827285	x8	Valvola di scarico	*Outlet valve*
	844080M	x1	Kit cuscinetto albero a gomiti	*Crankshaft Bearing Set*

*I riferimenti e le immagini sono riporati unicamente a titolo informativo / *The OE references and the pictures are for illustrative purpose.

Kit rettifica motore
Engine overhauling kit

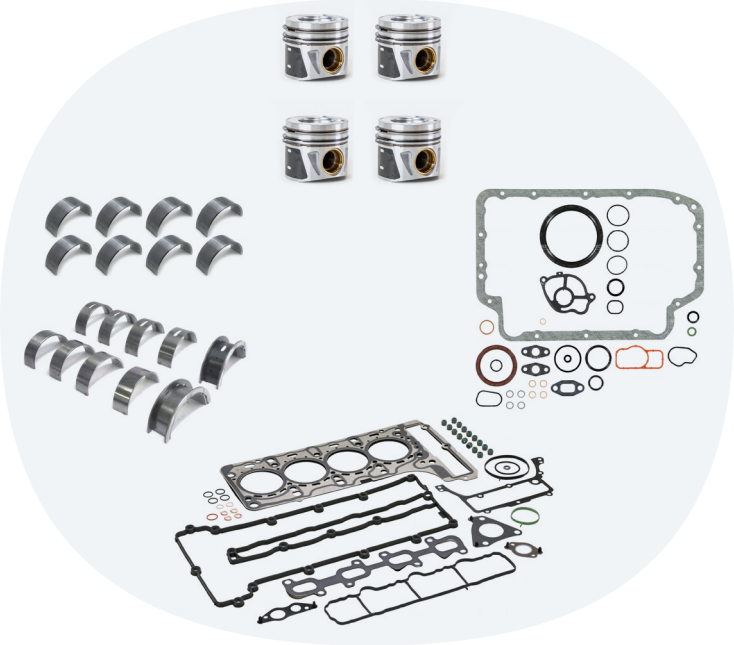

WITHOUT VALVES

Ø 83,50 MM

DUBHE REF.	**785940**
Descrizione *Description*	***Kit rettifica motore - Engine overhauling kit*** **VITO/SPRINTER 2.2 CDI 16V - OM 651** Camera di combustione 49,4 mm / *49,4 mm combustion bowl diameter* Pistone con boccola e canale raffreddamento / *Piston with pin bush and oil cooling gallery*

785940 Senza valvole *Without valves*	855095	x4	Pistone	*Piston*
	841870M	x1	Kit bronzine di biella	*Conrod Bearing Set*
	T800404	x1	Kit guarnizioni, Testata	*Gasket Set, cylinder head*
	SC890101	x1	Kit guarnizioni, Monoblocco	*Gasket Set, crank case*
	844080M	x1	Kit cuscinetto albero a gomiti	*Crankshaft Bearing Set*

*I riferimenti e le immagini sono riporati unicamente a titolo informativo / *The OE references and the pictures are for illustrative purpose.

Kit rettifica motore
Engine overhauling kit

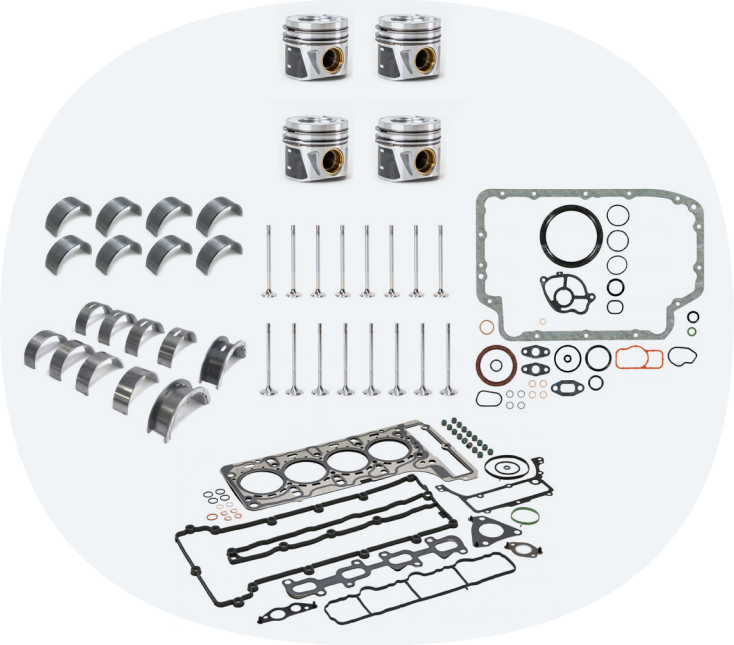

WITH VALVES

Ø 83,50 MM

DUBHE REF.	**785945**
Descrizione *Description*	***Kit rettifica motore - Engine overhauling kit*** **VITO/SPRINTER 2.2 CDI 16V - OM 651** Camera di combustione 49,4 mm / *49,4 mm combustion bowl diameter* Pistone con boccola e canale raffreddamento / *Piston with pin bush and oil cooling gallery*

785945 Con valvole *With valves*	855095	x4	Pistone	*Piston*
	841870M	x1	Kit bronzine di biella	*Conrod Bearing Set*
	T800404	x1	Kit guarnizioni, Testata	*Gasket Set, cylinder head*
	SC890101	x1	Kit guarnizioni, Monoblocco	*Gasket Set, crank case*
	827280	x8	Valvola di aspirazione	*Inlet Valve*
	827285	x8	Valvola di scarico	*Outlet valve*
	844080M	x1	Kit cuscinetto albero a gomiti	*Crankshaft Bearing Set*

*I riferimenti e le immagini sono riporati unicamente a titolo informativo / *The OE references and the pictures are for illustrative purpose.

Kit rettifica motore
Engine overhauling kit

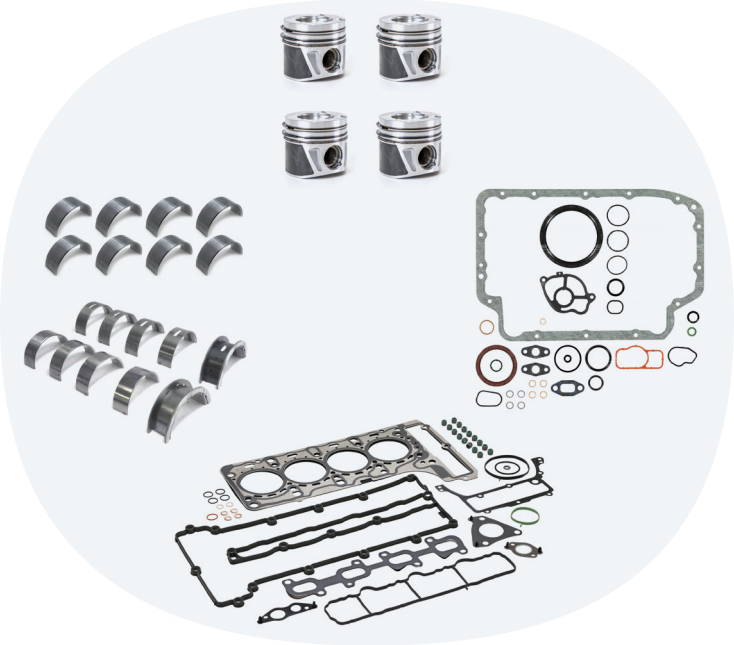

WITHOUT VALVES

Ø 83 MM

DUBHE REF.	**785950**
Descrizione *Description*	***Kit rettifica motore - Engine overhauling kit*** **VITO/SPRINTER 2.2 CDI 16V - OM 651** Camera di combustione 49,4 mm / *49,4 mm combustion bowl diameter* Pistone senza boccola con canale raffreddamento / *Piston without pin bush with oil cooling gallery*

785950 Senza valvole *Without valves*	850720	x4	Pistone	*Piston*
	841870M	x1	Kit bronzine di biella	*Conrod Bearing Set*
	844080M	x1	Kit cuscinetto albero a gomiti	*Crankshaft Bearing Set*
	SC890101	x1	Kit guarnizioni, Monoblocco	*Gasket Set, crank case*
	T800404	x1	Kit guarnizioni, Testata	*Gasket Set, cylinder head*

*I riferimenti e le immagini sono riporati unicamente a titolo informativo / *The OE references and the pictures are for illustrative purpose.

Kit rettifica motore
Engine overhauling kit

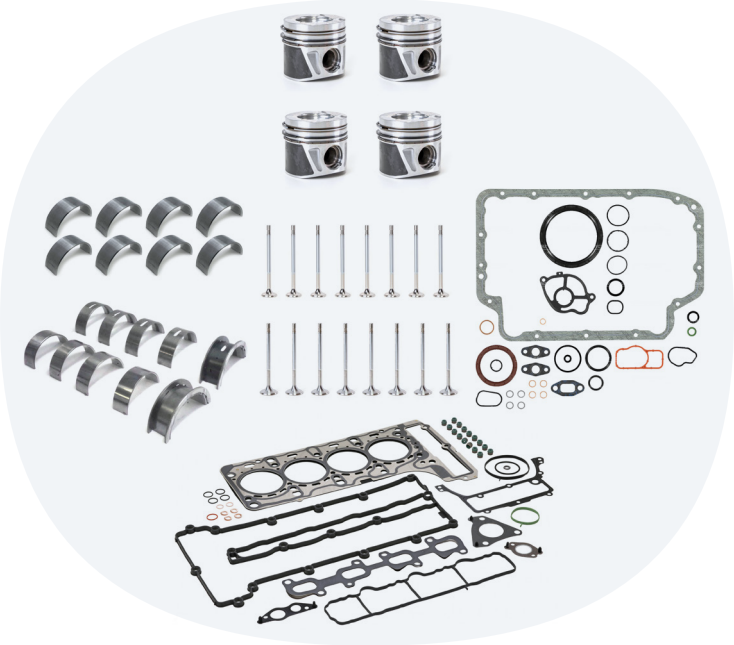

WITH VALVES

Ø 83 MM

DUBHE REF.	**785955**
Descrizione *Description*	***Kit rettifica motore - Engine overhauling kit*** **VITO/SPRINTER 2.2 CDI 16V - OM 651** Camera di combustione 49,4 mm / *49,4 mm combustion bowl diameter* Pistone senza boccola con canale raffreddamento / *Piston without pin bush with oil cooling gallery*

785955 Con valvole *With valves*	850720	x4	Pistone	*Piston*
	841870M	x1	Kit bronzine di biella	*Conrod Bearing Set*
	844080M	x1	Kit cuscinetto albero a gomiti	*Crankshaft Bearing Set*
	827280	x8	Valvola di aspirazione	*Inlet Valve*
	827285	x8	Valvola di scarico	*Outlet valve*
	T800404	x1	Kit guarnizioni, Testata	*Gasket Set, cylinder head*
	SC890101	x1	Kit guarnizioni, Monoblocco	*Gasket Set, crank case*

*I riferimenti e le immagini sono riportati unicamente a titolo informativo / *The OE references and the pictures are for illustrative purpose.

Kit rettifica motore
Engine overhauling kit

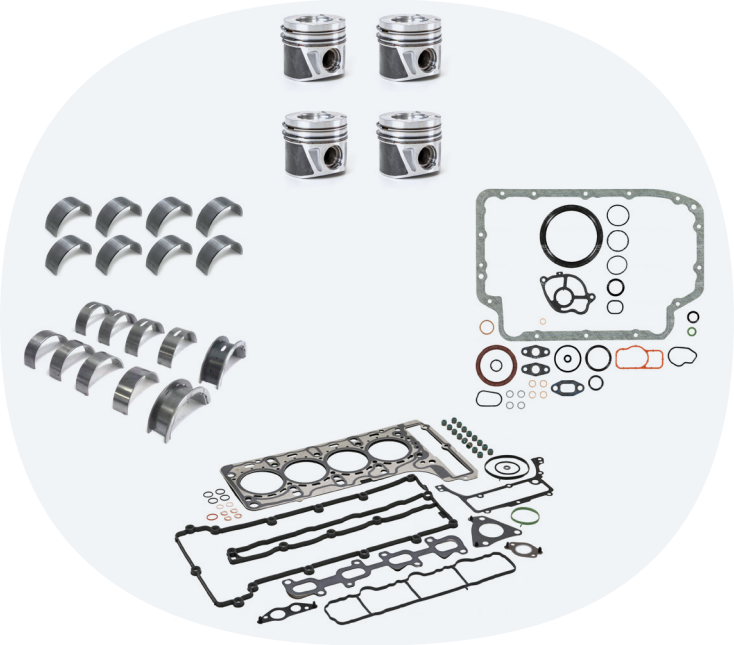

WITHOUT VALVES

Ø 83,50 MM

DUBHE REF.	**785970**
Descrizione *Description*	***Kit rettifica motore - Engine overhauling kit*** **VITO/SPRINTER 2.2 CDI 16V - OM 651** Camera di combustione 49,4 mm / *49,4 mm combustion bowl diameter* Pistone senza boccola con canale raffreddamento / *Piston without pin bush with oil cooling gallery*

785970 Senza valvole *Without valves*	850724	x4	Pistone	*Piston*
	841870M	x1	Kit bronzine di biella	*Conrod Bearing Set*
	844080M	x1	Kit cuscinetto albero a gomiti	*Crankshaft Bearing Set*
	T800404	x1	Kit guarnizioni, Testata	*Gasket Set, cylinder head*
	SC890101	x1	Kit guarnizioni, Monoblocco	*Gasket Set, crank case*

*I riferimenti e le immagini sono riporati unicamente a titolo informativo / *The OE references and the pictures are for illustrative purpose.

Kit rettifica motore
Engine overhauling kit

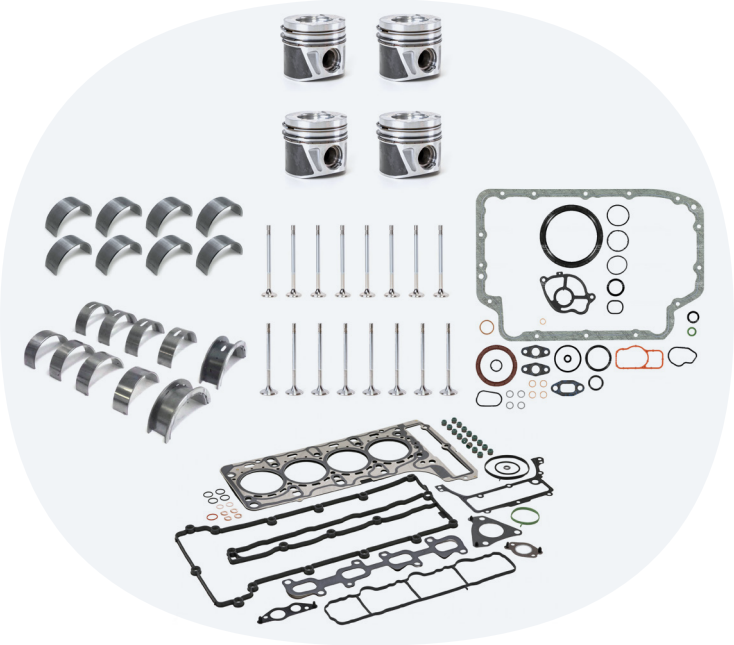

WITH VALVES

Ø 83,50 MM

DUBHE REF.	**785975**
Descrizione *Description*	***Kit rettifica motore - Engine overhauling kit*** **VITO/SPRINTER 2.2 CDI 16V - OM 651** Camera di combustione 49,4 mm / *49,4 mm combustion bowl diameter* Pistone senza boccola con canale raffreddamento / *Piston without pin bush with oil cooling gallery*

785975 Con valvole *With valves*	850724	x4	Pistone	*Piston*
	841870M	x1	Kit bronzine di biella	*Conrod Bearing Set*
	844080M	x1	Kit cuscinetto albero a gomiti	*Crankshaft Bearing Set*
	827280	x8	Valvola di aspirazione	*Inlet Valve*
	827285	x8	Valvola di scarico	*Outlet valve*
	T800404	x1	Kit guarnizioni, Testata	*Gasket Set, cylinder head*
	SC890101	x1	Kit guarnizioni, Monoblocco	*Gasket Set, crank case*

*I riferimenti e le immagini sono riportati unicamente a titolo informativo / *The OE references and the pictures are for illustrative purpose.

Kit fasce elastiche
Piston Ring Kit

DUBHE REF.	**815220M**
OE Ref.	A6510300024
Descrizione *Description*	VITO/SPRINTER 2.2 CDI 16V - OM 651
Technical notes	Ø 83
	2-1.75-2 mm

Kit fasce elastiche
Piston Ring Kit

DUBHE REF.	**815225**
OE Ref.	
Descrizione *Description*	VITO/SPRINTER 2.2 CDI 16V - OM 651
Technical notes	Ø 83,50
	2-1.75-2 mm

*I riferimenti e le immagini sono riporati unicamente a titolo informativo / *The OE references and the pictures are for illustrative purpose.

Pistone
Piston

DUBHE REF.	**855090**
OE Ref.	A6510300417
Descrizione *Description*	VITO/SPRINTER 2.2 CDI 16V - OM 651
Technical notes	Ø 83
	Camera di combustione 49,4 mm *49,4 mm combustion bowl diameter*
	Pistone con boccola e canale raffreddamento *Piston with pin bush and oil cooling gallery*

Pistone
Piston

DUBHE REF.	**855092**
OE Ref.	
Descrizione *Description*	VITO/SPRINTER 2.2 CDI 16V - OM 651
Technical notes	Ø 83,25
	Camera di combustione 49,4 mm *49,4 mm combustion bowl diameter*
	Pistone con boccola e canale raffreddamento *Piston with pin bush and oil cooling gallery*

*I riferimenti e le immagini sono riporati unicamente a titolo informativo / *The OE references and the pictures are for illustrative purpose.

Pistone
Piston

DUBHE REF.	**855095**
OE Ref.	
Descrizione *Description*	VITO/SPRINTER 2.2 CDI 16V - OM 651
Technical notes	Ø 83,50
	Camera di combustione 49,4 mm *49,4 mm combustion bowl diameter*
	Pistone con boccola e canale raffreddamento *Piston with pin bush and oil cooling gallery*

Pistone
Piston

DUBHE REF.	**850720**
OE Ref.	A6510301117
Descrizione *Description*	VITO/SPRINTER 2.2 CDI 16V - OM 651
Technical notes	Ø 83
	Camera di combustione 49,4 mm *49,4 mm combustion bowl diameter*
	Pistone senza boccola con canale raffreddamento *Piston without pin bush with oil cooling gallery*

*I riferimenti e le immagini sono riporati unicamente a titolo informativo / *The OE references and the pictures are for illustrative purpose.

Pistone
Piston

DUBHE REF.	**850724**
OE Ref.	
Descrizione *Description*	VITO/SPRINTER 2.2 CDI 16V - OM 651
Technical notes	Ø 83,50
	Camera di combustione 49,4 mm *49,4 mm combustion bowl diameter*
	Pistone senza boccola con canale raffreddamento *Piston without pin bush with oil cooling gallery*

Biella
Connecting Rod

DUBHE REF.	**40061**
OE Ref.	A6510300020
Descrizione *Description*	VITO/SPRINTER 2.2 CDI 16V - OM 651

*I riferimenti e le immagini sono riporati unicamente a titolo informativo / *The OE references and the pictures are for illustrative purpose.

Albero motore/a gomito
Crankshaft

DUBHE REF.	**11450**
OE Ref.	A6510301201
Descrizione *Description*	VITO/SPRINTER 2.2 CDI 16V - OM 651
Technical notes	8 contrappesi *8-counterweight crankshaft*
	Alloggiamento spallamento nel secondo collo *2nd main journal thrust seat*

Albero motore/a gomito
Crankshaft

DUBHE REF.	**11461**
OE Ref.	A6510302501
Descrizione *Description*	VITO/SPRINTER 2.2 CDI 16V - OM 651
Technical notes	4 contrappesi *4-counterweight crankshaft*
	Alloggiamento spallamento nel secondo collo *2nd main journal thrust seat*

*I riferimenti e le immagini sono riporati unicamente a titolo informativo / *The OE references and the pictures are for illustrative purpose.

Kit cuscinetto albero a gomiti
Crankshaft Bearing Set

DUBHE REF.	**844080M**
OE Ref.	A6510331702
Descrizione *Description*	VITO/SPRINTER 2.2 CDI 16V - OM 651
Technical notes	Per alloggiamento spallamento nel secondo collo *For 2nd journal thrust seat*

Kit bronzine di biella
Conrod Bearing Set

DUBHE REF.	**841870M**
OE Ref.	A6510300060
Descrizione *Description*	VITO/SPRINTER 2.2 CDI 16V - OM 651
Technical notes	Sputter

*I riferimenti e le immagini sono riporati unicamente a titolo informativo / *The OE references and the pictures are for illustrative purpose.

Albero motore/a gomito
Crankshaft

DUBHE REF.	**11480**
OE Ref.	A6510300401
Descrizione *Description*	VITO/SPRINTER 2.2 CDI 16V - OM 651
Technical notes	8 contrappesi *8-counterweight crankshaft*
	Alloggiamento spallamento centrale *Central thrust seat*

Spessore di registro, Albero a gomito
Thrust Washer, crankshaft

DUBHE REF.	**843920**
OE Ref.	A6510331201
Descrizione *Description*	VITO/SPRINTER 2.2 CDI 16V - OM 651
Technical notes	Per alloggiamento spallamento centrale *For central thrust seat*

*I riferimenti e le immagini sono riportati unicamente a titolo informativo / *The OE references and the pictures are for illustrative purpose.

Coppa olio
Oil Sump

DUBHE REF.	**191780**
OE Ref.	A6510100328
Descrizione *Description*	VITO/SPRINTER 2.2 CDI 16V - OM 651

Guarnizione, Coppa olio
Gasket, oil sump

DUBHE REF.	**910308**
OE Ref.	A6510140028
Descrizione *Description*	VITO/SPRINTER 2.2 CDI 16V - OM 651

*I riferimenti e le immagini sono riporati unicamente a titolo informativo / *The OE references and the pictures are for illustrative purpose.

Pompa olio
Oil Pump

DUBHE REF.	**140760M**
OE Ref.	A6511802801
Descrizione *Description*	VITO/SPRINTER 2.2 CDI 16V - OM 651

*I riferimenti e le immagini sono riporati unicamente a titolo informativo / *The OE references and the pictures are for illustrative purpose.

Pompa acqua
Water Pump

DUBHE REF.	**350035**
OE Ref.	A6512002101
Descrizione *Description*	VITO/SPRINTER 2.2 CDI 16V - OM 651

Pompa acqua
Water Pump

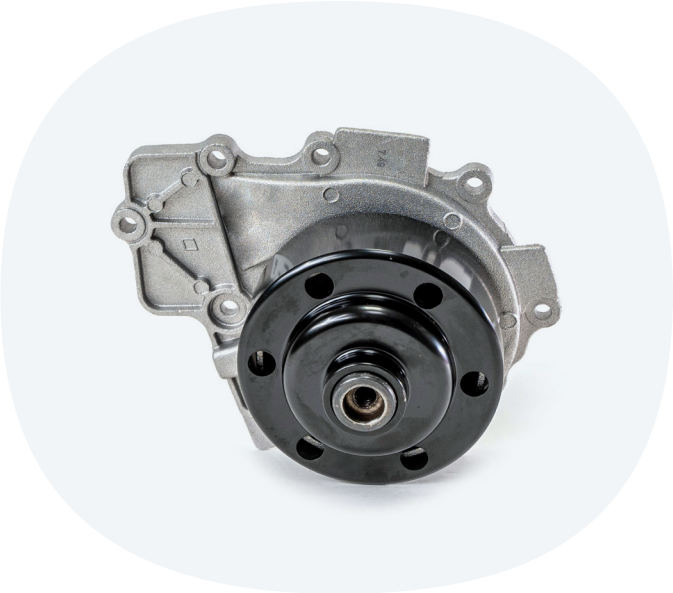

DUBHE REF.	**351320P**
OE Ref.	A6512003901
Descrizione *Description*	VITO/SPRINTER 2.2 CDI 16V - OM 651
Technical notes	Senza start/stop *Without start/stop*

*I riferimenti e le immagini sono riporati unicamente a titolo informativo / *The OE references and the pictures are for illustrative purpose.

Pompa acqua
Water Pump

DUBHE REF.	**351330**
OE Ref.	A6512003501
Descrizione *Description*	VITO/SPRINTER 2.2 CDI 16V - OM 651
Technical notes	Con start/stop *With start/stop*

Pompa acqua
Water Pump

DUBHE REF.	**351350**
OE Ref.	A6512000301
Descrizione *Description*	VITO/SPRINTER 2.2 CDI 16V - OM 651
Technical notes	Senza foro *Without hole*

*I riferimenti e le immagini sono riporati unicamente a titolo informativo / *The OE references and the pictures are for illustrative purpose.

Pompa acqua
Water Pump

DUBHE REF.	**351500M**
OE Ref.	A6512001901
Descrizione *Description*	VITO/SPRINTER 2.2 CDI 16V - OM 651

Pompa acqua
Water Pump

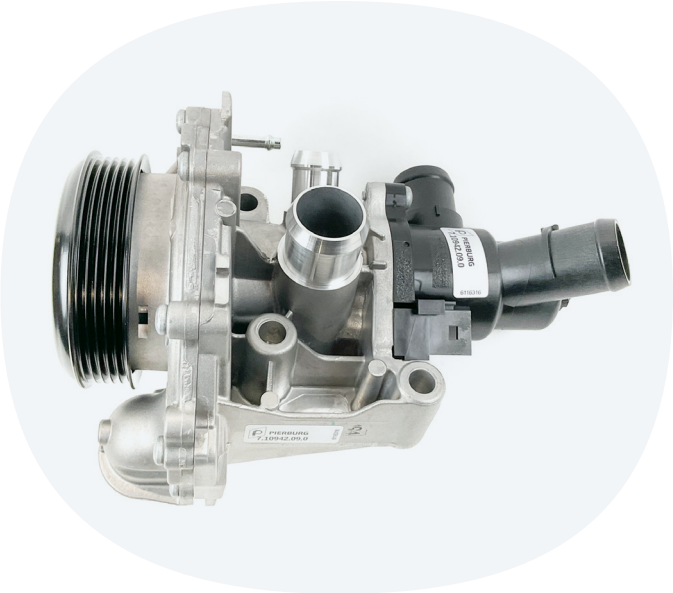

DUBHE REF.	**357700**
OE Ref.	A6512008301
Descrizione *Description*	VITO/SPRINTER 2.2 CDI 16V - OM 651

*I riferimenti e le immagini sono riporati unicamente a titolo informativo / *The OE references and the pictures are for illustrative purpose.

Pompa acqua ausiliaria
Additional Water Pump

DUBHE REF.	**590634**
OE Ref.	A6398350064
Descrizione *Description*	VITO/SPRINTER 2.2 CDI 16V - OM 651

*I riferimenti e le immagini sono riporati unicamente a titolo informativo / *The OE references and the pictures are for illustrative purpose.

Radiatore olio, Olio motore
Oil Cooler, engine oil

DUBHE REF.	**650012**
OE Ref.	A6511801310
Descrizione *Description*	VITO/SPRINTER 2.2 CDI 16V - OM 651
Technical notes	Senza supporto *Without support*

Intercooler
Intercooler, charger

DUBHE REF.	**700144VL**
OE Ref.	A9065010201
Descrizione *Description*	VITO/SPRINTER 2.2 CDI 16V - OM 651

*I riferimenti e le immagini sono riporati unicamente a titolo informativo / *The OE references and the pictures are for illustrative purpose.

Pompa iniezione
Injection Pump

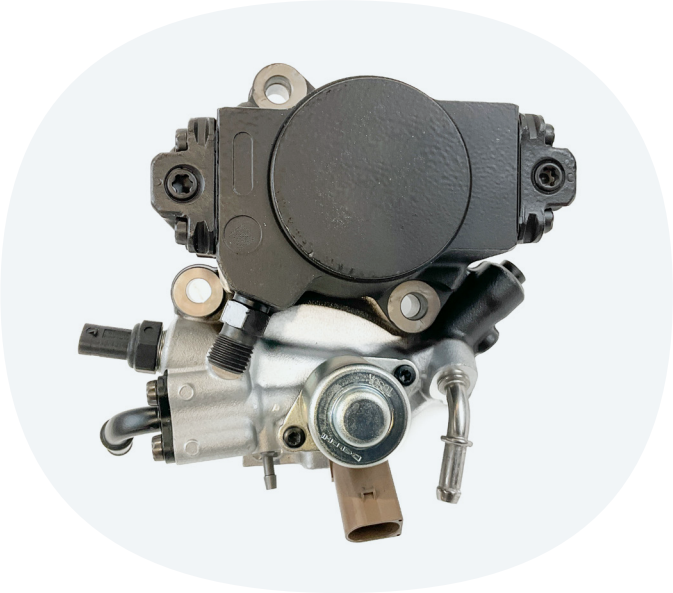

DUBHE REF.	**340067**
OE Ref.	A6510701801
Descrizione *Description*	VITO/SPRINTER 2.2 CDI 16V - OM 651

Iniettore
Injector

DUBHE REF.	**34020063**
OE Ref.	A6510703087
Descrizione *Description*	VITO/SPRINTER 2.2 CDI 16V - OM 651

*I riferimenti e le immagini sono riporati unicamente a titolo informativo / *The OE references and the pictures are for illustrative purpose.

Iniettore
Injector

DUBHE REF.	**341651R**
OE Ref.	A651070308780
Descrizione *Description*	VITO/SPRINTER 2.2 CDI 16V - OM 651
Technical notes	Reman

Iniettore
Injector

DUBHE REF.	**34020050**
OE Ref.	A6510702887
Descrizione *Description*	VITO/SPRINTER 2.2 CDI 16V - OM 651

*I riferimenti e le immagini sono riporati unicamente a titolo informativo / *The OE references and the pictures are for illustrative purpose.

Iniettore
Injector

DUBHE REF.	**341652R**
OE Ref.	A6510702887
Descrizione *Description*	VITO/SPRINTER 2.2 CDI 16V - OM 651
Technical notes	Reman

Iniettore
Injector

DUBHE REF.	**342650**
OE Ref.	A6510702987
Descrizione *Description*	VITO/SPRINTER 2.2 CDI 16V - OM 651

*I riferimenti e le immagini sono riporati unicamente a titolo informativo / *The OE references and the pictures are for illustrative purpose.

Iniettore
Injector

DUBHE REF.	**342650R**
OE Ref.	A6510702987
Descrizione *Description*	VITO/SPRINTER 2.2 CDI 16V - OM 651
Technical notes	Reman

Valvola regolapressione, Sistema Common-Rail
Pressure Control Valve, common rail system

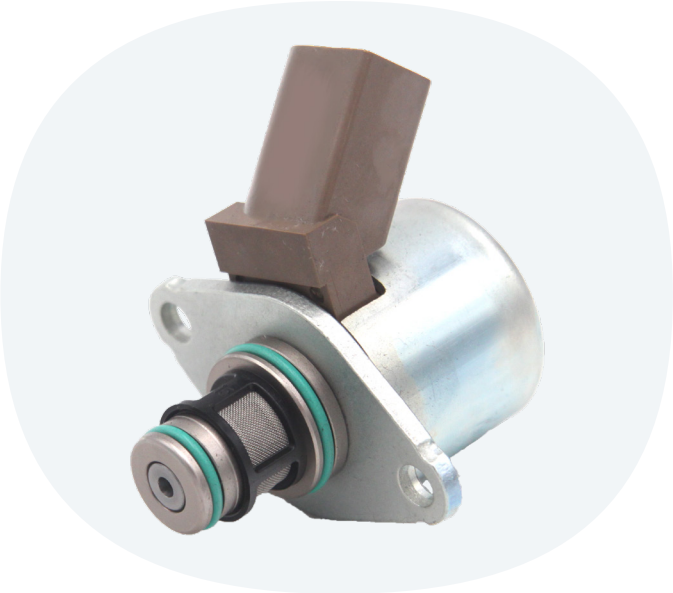

DUBHE REF.	**6720078**
OE Ref.	A6510740084
Descrizione *Description*	VITO/SPRINTER 2.2 CDI 16V - OM 651

*I riferimenti e le immagini sono riporati unicamente a titolo informativo / *The OE references and the pictures are for illustrative purpose.

Motorino d'avviamento
Starter motor

DUBHE REF.	**330142M**
OE Ref.	A005151130187
Descrizione *Description*	VITO/SPRINTER 2.2 CDI 16V - OM 651

Motorino d'avviamento
Starter motor

DUBHE REF.	**330554M**
OE Ref.	A00615 4501
Descrizione *Description*	VITO/SPRINTER 2.2 CDI 16V - OM 651

*I riferimenti e le immagini sono riporati unicamente a titolo informativo / *The OE references and the pictures are for illustrative purpose.

Alternatore
Alternator

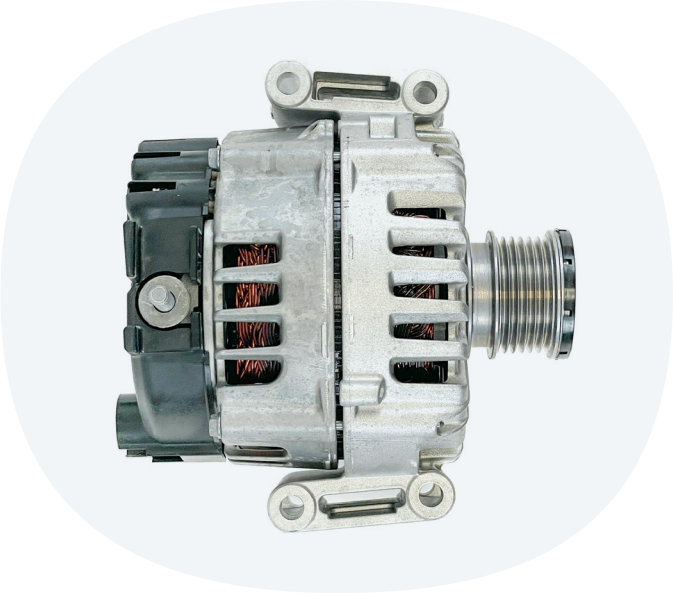

DUBHE REF.	**430190**
OE Ref.	A0009063622
Descrizione *Description*	VITO/SPRINTER 2.2 CDI 16V - OM 651
Technical notes	14V/180A

Alternatore
Alternator

DUBHE REF.	**431200M**
OE Ref.	A6461541102
Descrizione *Description*	VITO/SPRINTER 2.2 CDI 16V - OM 651
Technical notes	12V/180A

*I riferimenti e le immagini sono riportati unicamente a titolo informativo / *The OE references and the pictures are for illustrative purpose.

Alternatore
Alternator

DUBHE REF.	**431250M**
OE Ref.	A 000 906 88 02
Descrizione *Description*	VITO/SPRINTER 2.2 CDI 16V - OM 651
Technical notes	12V/180A

*I riferimenti e le immagini sono riporati unicamente a titolo informativo / *The OE references and the pictures are for illustrative purpose.

Turbocompressore, Sovralimentazione
Charger, charging system

DUBHE REF.	**53400008**
OE Ref.	A6510903400
Descrizione *Description*	VITO/SPRINTER 2.2 CDI 16V - OM 651

Turbocompressore, Sovralimentazione
Charger, charging system

DUBHE REF.	**533320**
OE Ref.	A6510906380
Descrizione *Description*	VITO/SPRINTER 2.2 CDI 16V - OM 651

*I riferimenti e le immagini sono riporati unicamente a titolo informativo / *The OE references and the pictures are for illustrative purpose.

Turbocompressore, Sovralimentazione
Charger, charging system

DUBHE REF.	**533320M**
OE Ref.	A6510906380
Descrizione *Description*	VITO/SPRINTER 2.2 CDI 16V - OM 651

Turbocompressore, Sovralimentazione
Charger, charging system

DUBHE REF.	**533320R**
OE Ref.	A6510906380
Descrizione *Description*	VITO/SPRINTER 2.2 CDI 16V - OM 651
Technical notes	Reman

*I riferimenti e le immagini sono riporati unicamente a titolo informativo / *The OE references and the pictures are for illustrative purpose.

Alternatore
Alternator

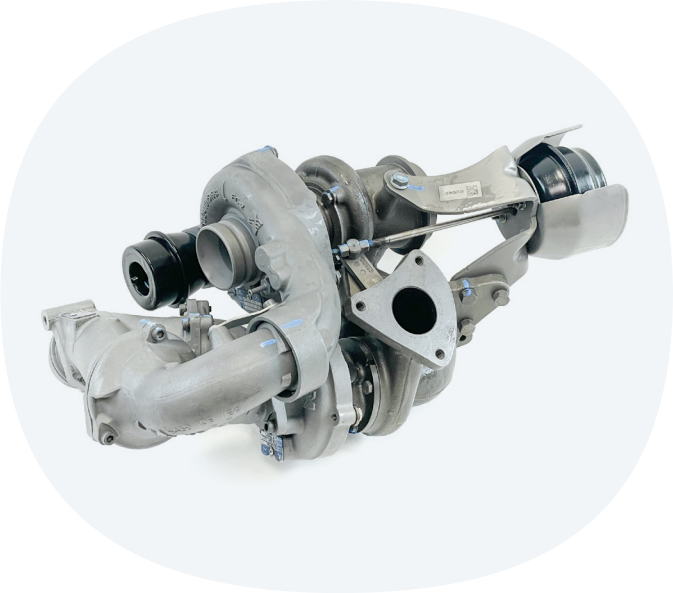

DUBHE REF.	**533320SR**
OE Ref.	A6510906380
Descrizione *Description*	VITO/SPRINTER 2.2 CDI 16V - OM 651
Technical notes	Reman

Kit guarnizioni, Sovralimentatore
Gasket Set, charger

DUBHE REF.	**TG1310**
OE Ref.	
Descrizione *Description*	VITO/SPRINTER 2.2 CDI 16V - OM 651

*I riferimenti e le immagini sono riporati unicamente a titolo informativo / *The OE references and the pictures are for illustrative purpose.

Modulo dosatore, Iniezione urea
Dosing Module, urea injection

DUBHE REF.	**711940M**
OE Ref.	A0004901013
Descrizione *Description*	VITO/SPRINTER 2.2 CDI 16V - OM 651

Modulo dosatore, Iniezione urea
Dosing Module, urea injection

DUBHE REF.	**713940B**
OE Ref.	A0004700400
Descrizione *Description*	VITO/SPRINTER 2.2 CDI 16V - OM 651

*I riferimenti e le immagini sono riporati unicamente a titolo informativo / *The OE references and the pictures are for illustrative purpose.

Sensore - NOx, Iniezione urea
NOx Sensor, urea injection

DUBHE REF.	**710117M**
OE Ref.	A0009053603
Descrizione *Description*	VITO/SPRINTER 2.2 CDI 16V - OM 651

Sensore - NOx, Iniezione urea
NOx Sensor, urea injection

DUBHE REF.	**710111M**
OE Ref.	A0009059603
Descrizione *Description*	VITO/SPRINTER 2.2 CDI 16V - OM 651

*I riferimenti e le immagini sono riporati unicamente a titolo informativo / *The OE references and the pictures are for illustrative purpose.

Sensore - NOx, Iniezione urea
NOx Sensor, urea injection

DUBHE REF.	**710410M**
OE Ref.	A0009058411
Descrizione *Description*	VITO/SPRINTER 2.2 CDI 16V - OM 651

Sensore - NOx, Iniezione urea
NOx Sensor, urea injection

DUBHE REF.	**710087M**
OE Ref.	A0009050008
Descrizione *Description*	VITO/SPRINTER 2.2 CDI 16V - OM 651

*I riferimenti e le immagini sono riporati unicamente a titolo informativo / *The OE references and the pictures are for illustrative purpose.

Sensore - NOx, Iniezione urea
NOx Sensor, urea injection

DUBHE REF.	**710076M**
OE Ref.	A0009059812
Descrizione *Description*	VITO/SPRINTER 2.2 CDI 16V - OM 651

Sensore - NOx, Iniezione urea
NOx Sensor, urea injection

DUBHE REF.	**710188M**
OE Ref.	A0009053503
Descrizione *Description*	VITO/SPRINTER 2.2 CDI 16V - OM 651

*I riferimenti e le immagini sono riporati unicamente a titolo informativo / *The OE references and the pictures are for illustrative purpose.

Sensore - NOx, Iniezione urea
NOx Sensor, urea injection

DUBHE REF.	**710700M**
OE Ref.	A0009051412
Descrizione *Description*	VITO/SPRINTER 2.2 CDI 16V - OM 651

Sensore - NOx, Iniezione urea
NOx Sensor, urea injection

DUBHE REF.	**710073**
OE Ref.	A0009053109
Descrizione *Description*	VITO/SPRINTER 2.2 CDI 16V - OM 651

*I riferimenti e le immagini sono riporati unicamente a titolo informativo / *The OE references and the pictures are for illustrative purpose.

Sensore - NOx, Iniezione urea
NOx Sensor, urea injection

DUBHE REF.	**710113**
OE Ref.	A0009052909
Descrizione *Description*	VITO/SPRINTER 2.2 CDI 16V - OM 651

Sensore - NOx, Iniezione urea
NOx Sensor, urea injection

DUBHE REF.	**710114M**
OE Ref.	A0009053403
Descrizione *Description*	VITO/SPRINTER 2.2 CDI 16V - OM 651

*I riferimenti e le immagini sono riporati unicamente a titolo informativo / *The OE references and the pictures are for illustrative purpose.